Magfit USER'S GUIDE

EN Magfit User's manual (For All models: TOURER / PRO / MOTO / BIKE)
* This manual is an integrated guide for the 4 Magfit models. Check the model name of your purchase product before reading the manual.

ES Manual del usuario de Magfit (Para todos los modelos: TOURER / PRO / MOTO / BIKE)
* Este manual es una guía integrada para los 4 modelos de Magfit. Antes de leer el manual, revise el nombre del modelo del producto adquirido.

KR Magfit User's manual (For All models: TOURER / PRO / MOTO / BIKE)
* 이 매뉴얼은 Magfit의 네가지 모델에 대해 통합 설명하고 있습니다. 매뉴얼을 보기전에 구매하신 모델명을 확인해 주시기 바랍니다.

FR Manuel de l'utilisateur Magfit (Pour tous les modèles : TOURER / PRO / MOTO / BIKE)
* Ce manuel comprend un guide pour les 4 modèles Magfit. Vérifiez le nom du modèle de votre produit avant de lire le manuel.

DE Magfit Benutzerhandbuch (Für alle Modelle: TOURER / PRO / MOTO / BIKE)
* Dieses Handbuch ist eine integrierte Anleitung für die 4 Magfit-Modelle. Überprüfen Sie die Modellbezeichnung, des von Ihnen gekauften Produkts, bevor Sie das Handbuch lesen.

JP Magfit User's manual (For All model: TOURER / PRO / MOTO / BIKE)
* このマニュアルはMagfitの四つのモデルについて統合説明しています。マニュアルを見る前に購入されたモデル名を確認してください。

1 (All models)

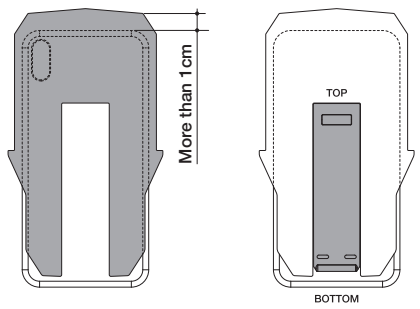

EN Use the guide sheet provided to firmly adhere the slide pad to the back of your mobile phone or phone cover with double-sided tape. Use the guide sheet to stay centered.
* Make sure your phone stays within the guide sheet.
* Adhere at least 1cm inwards of the guide sheet so there is sufficient space.
* Be careful to not adhere the slide pad upside down.

ES Utilice la lámina guía para adherir con firmeza el cojinete de deslizamiento en la parte trasera de su teléfono móvil o en el protector de este con cinta doble faz. Válgase de la lámina guía para centrarse.
* Asegúrese de que el teléfono permanezca dentro de la lámina guía.
* Adhiéralo al menos 1cm hacia adentro de la lámina guía, de manera que el espacio sea suficiente.
* Preste atención para no adherir al revés el cojinete de deslizamiento.

KR 제공된 가이드 시트를 이용하여 휴대폰 혹은 휴대폰 커버의 뒷면에 양면 테이프로 슬라이드 패드를 단단히 붙입니다. 가이드 시트를 이용하면 좌우나 위아래로 치우치지 않게 붙일수 있습니다.
* 휴대폰이 가이드 시트를 절대로 벗어나지 않도록 해주세요.
* 가이드 시트에서 안쪽으로 최소 1cm정도 여유있게 붙여주세요.
* 슬라이드 패드의 위아래가 거꾸로 붙이지 않도록 주의해 주세요.

FR Utilisez le guide plastique fourni pour fixer correctement la languette coulissante à l'arrière de votre téléphone portable ou de votre coque de téléphone à l'aide d'un adhésif double-face. Utilisez le guide plastique pour rester centré.
* Assurez-vous que votre téléphone reste bien en place par rapport au guide plastique.
* Veuillez garder une marge d'au moins 1 cm à partir du guide plastique. afin de vous assurer d'avoir suffisamment de place.
* Veillez à ne pas coller la languette coulissante à l'envers.

DE Verwenden Sie die mitgelieferte Schablone, um das Gleit-Pad mit doppelseitigem Klebeband fest auf der Rückseite Ihres Mobiltelefons oder der Telefonabdeckung zu befestigen. Verwenden Sie die Schablone, um es zu zentrieren.
* Vergewissern Sie sich, dass Ihr Telefon innerhalb der Schablone bleibt.
* Halten Sie mindestens 1 cm Abstand zur Schablone ein, damit genügend Platz bleibt.
* Achten Sie darauf, das Gleit-Pad nicht verkehrt herum zu befestigen.

JP 提供されたガイドシートを用いて携帯電話または携帯電話カバーの裏面に両面テープでスライドパッドをしっかり貼ります。ガイドシートを利用すれば左右や上下に偏らないように貼ることができます。
* 携帯電話がガイドシートから外れないようにしっかり貼ってください。
* ガイドシートから内側に少なくとも1cm程度余裕をもって貼ってください。
* スライドパッドの上下を逆に貼らないように注意してください。

2 (TOURER / PRO)

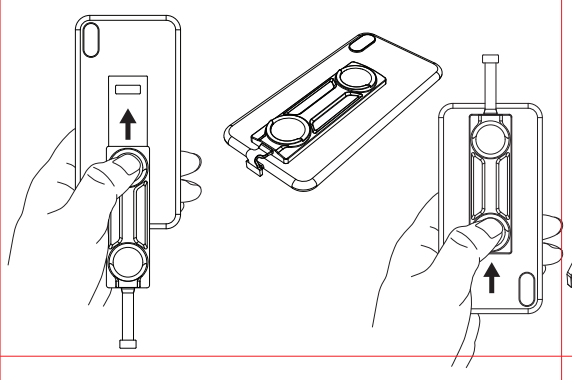

EN Push the iron pad up to the end to assemble to the slide pad as shown in the image. Connect the charging cable to your mobile phone.
* Push the iron pad in the opposite direction to separate.

ES Empuje el cojinete de hierro hasta el extremo superior para ensamblar el cojinete de deslizamiento como se muestra en la imagen. Conecte el cable de carga al teléfono móvil.
* Empuje el cojinete de hierro en la dirección opuesta para separarlo.

KR 그림과 같이 아이언 패드를 끝까지 밀어 올려서 슬라이드 패드에 조립하고, 충전단자를 휴대폰에 연결합니다.
* 아이언 패드는 반대방향으로 밀어서 다시 빼낼 수 있습니다.

FR Poussez la partie métallique jusqu'au bout pour la fixer à la languette coulissante, comme indiqué sur l'image. Connecez le câble du chargeur à votre téléphone portable.
* Poussez la partie métallique dans le sens opposé pour la retirer.

DE Schieben Sie das Eisen-Pad bis zum Anschlag, um es wie in der Abbildung gezeigt am Gleit-Pad zu befestigen. Schließen Sie das Ladekabel an Ihr Mobiltelefon an.
* Schieben Sie das Eisen-Pad in die entgegengesetzte Richtung, um es herauszunehmen.

JP 図のようにアイアンパッドを最後まで押し上げてスライドパッドに組み立て、充電端子を携帯電話につなげます。
* アイアンパッドは反対方向に押して再び抜くことができます。

3 (MOTO / BIKE)

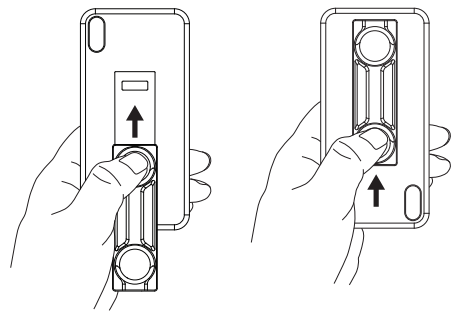

EN Push the iron pad up as shown in the image and assemble on to the slide pad.
* Push the iron pad in the opposite direction to separate.

ES Empuje el cojinete de hierro hacia arriba como se muestra en la imagen y ensámblelo al cojinete de deslizamiento.
* Empuje el cojinete de hierro en la dirección opuesta para separarlo.

KR 그림과 같이 아이언 패드를 밀어올려서 슬라이드 패드에 조립합니다.
* 아이언 패드는 반대방향으로 밀어서 다시 빼낼 수 있습니다.

FR Poussiez la partie métallique vers le haut, comme indiqué sur l'image, puis fixez-la à la languette coulissante.
* Poussez la partie métallique dans le sens opposé pour la retirer.

DE Schieben Sie das Eisen-Pad wie in der Abbildung gezeigt nach oben und setzen Sie es auf das Gleit-Pad auf.
* Schieben Sie das Eisen-Pad in die entgegengesetzte Richtung, um es herauszunehmen.

JP 図のようにアイアンパッドを押し上げてスライドパッドに組み立てます。
* アイアンパッドは反対方向に押して再び抜くことができます。

4 (TOURER / PRO / MOTO)

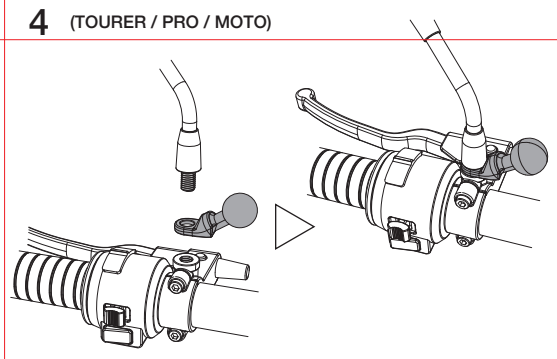

EN Loosen the back mirrors of the motorbike and assemble the provided ball mount for back mirrors as shown in the image.
* Adjust the nut of the back mirror to easily perfect the mirror angle.

ES Desajuste los espejos retrovisores de la motocicleta y coloque el soporte esférico que se proporciona para los espejos retrovisores, tal como se muestra en la imagen.
* Ajuste la tuerca del espejo retrovisor para ajustar con facilidad el ángulo del espejo.

KR 오토바이의 백미러를 풀고 제공된 백미러용 볼마운트를 그림과 같이 조립합니다.
* 백미러의 너트를 조정하면 원하는 백미러의 각도를 쉽게 맞출 수 있습니다.

FR Desserrez les rétroviseurs de votre moto et installez la fixation à boule pour rétroviseur fournie, comme indiqué sur l'image.
* Réglez l'écrou du rétroviseur pour facilement atteindre l'angle de vue idéal.

DE Lösen Sie die Rückspiegel des Motorrads und montieren Sie das mitgelieferte Kugelgelenk für die Rückspiegel wie in der Abbildung gezeigt.
* Ziehen Sie die Mutter des Rückspiegels so fest, dass Sie den Spiegelwinkel leicht in die geeignete Stellung bringen können.

JP バイクのバックミラーを外して提供されたバックミラー用ボールマウントを図のように組み立てます。
* バックミラーのナットを調整すれば、望むバックミラーの角度を簡単に合わせることができます。

5 (TOURER / BIKE)

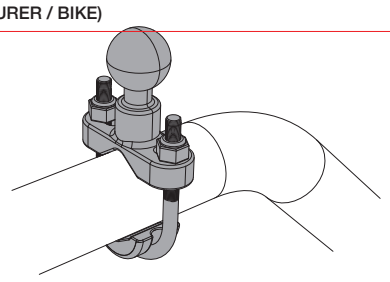

EN Assemble the U-shaped ball mount for the bar in the desired spot like the image. Use the spanner included in the product.

ES Coloque el soporte esférico con forma de U para la barra en el punto deseado, como en la imagen. Utilice la llave incluida con el producto.

KR 바(Bar) 전용 U자형 볼마운트를 그림과 같이 원하는 위치에 조립합니다.
동봉된 스패너를 사용하세요.

FR Installez la fixation à boule en U pour le guidon, à l'endroit de votre choix, comme indiqué sur l'image. Utilisez la clé incluse avec le produit.

DE Montieren Sie das U-förmige Kugelgelenk für die Stange an der gewünschten Stelle, wie abgebildet. Verwenden Sie den mitgelieferten Schraubenschlüssel.

JP バー専用U字型ボールマウントを図のように望む位置に組み立てます。同封されたスパナを使ってください。

6 (TOURER / PRO / MOTO)

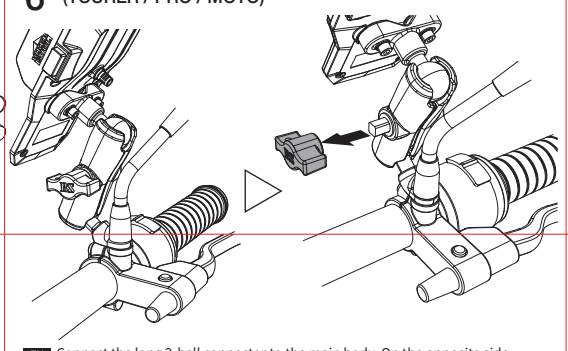

EN Connect the long 2-ball connector to the main body. On the opposite side, connect the back-mirror balls. Turn the lever on the desired spot until it is securely fastened.
* The lever must be pulled outwards afterwards. Taking the lever out will prevent theft. Store the lever on your motorbike keychain or somewhere you don't lose it

ES Conecte el conector largo de dos rótulas al cuerpo principal. En el lado contrario, conecte las rótulas del espejo retrovisor. Gire la palanca en el punto deseado hasta que esté ajustada con firmeza.
* Luego, la palanca se debe tirar hacia afuera. Quitar la palanca evitará posibles robos. Conserve la palanca en el llavero de su motocicleta o en algún lugar donde no la pierda.

KR 본체에 긴 2볼 커넥터를 연결하고 반대편에는 백미러용 볼을 연결합니다. 원하는 위치에 레버를 돌려 튼튼히 고정합니다.
* 고정한 후 반드시 레버를 바깥쪽으로 잡아당겨 빼냅니다. 레버를 빼내면 도난을 방지할 수 있습니다. 빼낸 레버는 절대분실하지 않도록 오토바이 키체인등에 끼워 보관해 주세요.

FR Fixez le long connecteur à 2 boules au socle. De l'autre côté, fixez les boules du rétroviseur.
Placez le levier à la position souhaitée jusqu'à ce qu'il soit correctement fixé.
* Le levier doit,ensuite, être retiré. Retirer le levie prévient des vols. Rangez le levier avec le trousseau de clés de votre moto ou à un endroit où vous le perdrez pas.

DE Verbinden Sie den langen 2-Kugel-Steckverbinder mit dem Hauptkörper. Stecken Sie die Kugelgelenke der Rückspiegel auf der gegenüberliegenden Seite ein.
Drehen Sie den Hebel an der gewünschten Stelle, bis er fest sitzt.
* Danach muss der Hebel nach außen hin gezogen werden. Durch Herausnehmen des Hebels wird Diebstahl verhindert. Bewahren Sie den Hebel an Ihrem Motorrad-Schlüsselbund auf oder an einem Ort, an dem Sie ihn nicht verlieren.

JP 本体に長い2ボールコネクタをつなげて反対側にはバックミラー用ボールをつなげます。望む位置にレバーを回してしっかり固定します。
* 固定した後、必ずレバーを外側に引っ張って抜きます。レバーを抜けば盗難を防止できます。抜いたレバーは絶対紛失しないようにバイクのキーチェーンなどにはめて保管してください。

7 (TOURER / BIKE)

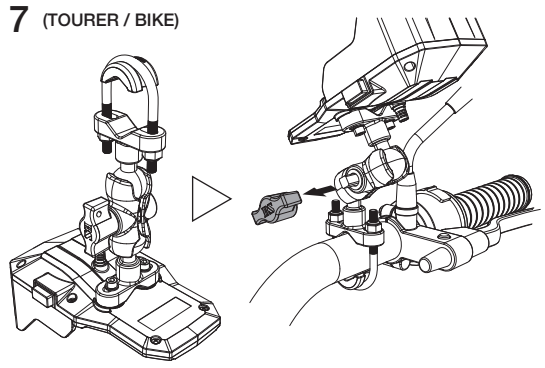

EN Connect the short 2-ball connecter to the main body. On the opposite side, connect the U-shaped balls for the bar.
* The lever must be pulled outwards afterwards. Taking the lever out will prevent theft. Store the lever on your keychain or somewhere you don't lose it.

ES Conecte el conector corto de dos rótulas al cuerpo principal. En el lado contrario, conecte las rótulas en forma de U para la barra.
* Luego, la palanca se debe tirar hacia afuera. Quitar la palanca evitará posibles robos.
Conserve la palanca en el llavero o en algún lugar donde no la pierda.

KR 본체에 짧은 2볼 커넥터를 연결하고 반대편에는 바 전용 U자형 볼을 연결합니다.
* 고정한 후 반드시 레버를 바깥쪽으로 잡아당겨 빼냅니다. 레버를 빼내면 도난을 방지할 수 있습니다.
빼낸 레버는 절대분실하지 않도록 키체인등에 끼워 보관해 주세요.

FR Fixez le connecteur à 2 boules court au socle. De l'autre côté, fixez les boules en U pour le guidon.
* Le levier doit,ensuite, être retiré. Retirer le levie prévient des vols. Rangez le levier avec le trousseau de clés ou à un endroit où vous le perdrez pas.

DE Verbinden Sie den kurzen 2-Kugel-Steckverbinder mit dem Hauptkörper. Stecken Sie die U-förmigen Kugeln für die Stange auf der gegenüberliegenden Seite ein.
* Danach muss der Hebel nach außen hin gezogen werden. Durch Herausnehmen des Hebels wird Diebstahl verhindert.
Bewahren Sie den Hebel an Ihrem Schlüsselbund auf oder an einem Ort, an dem Sie ihn nicht verlieren.

JP 本体に短い2ボールコネクタをつなげて反対側にはバー専用U字型ボールをつなげます。
* 固定した後、必ずレバーを外側に引っ張って抜きます。レバーを抜けば盗難を防止できます。抜いたレバーは絶対紛失しないようにキーチェーンなどにはめて保管してください。

8 (PRO)

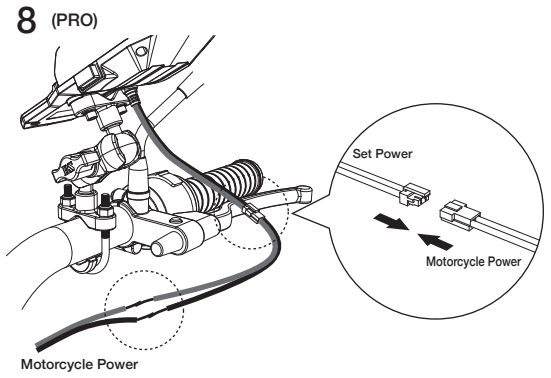

EN Connect the power cable to the motorbike battery. Then, plug in the power cable connector to the main body power cable. This can be easily done in a motorbike repair center nearby.
* Do not connect directly to the motorbike battery as it may cause an electrical discharge. Make sure to connect the power to the headlight cable.
* Separate the power cable connector to disassemble the main body easily. When not in use, disconnect the main body before storing.

ES Conecte el cable de alimentación a la batería de la motocicleta. Luego, enchufe el conector del cable de alimentación al cable de alimentación del cuerpo principal. Esto se puede realizar rápidamente en cualquier centro de reparación de motocicletas cercano.
* No lo conecte directamente a la batería de la motocicleta, ya que esto puede provocar una descarga eléctrica. Asegúrese de conectar la energía al cable del faro.
* Separe el conector del cable de alimentación para desmontar fácilmente el cuerpo principal. Cuando no lo utilice, desconecte el cuerpo principal antes de almacenarlo.

KR 전원케이블을 오토바이의 전원에 연결합니다. 그리고 전원케이블의 커넥터를 본체 전원케이블에 꽂아주세요. 가까운 오토바이 수리센터에서 간단히 작업할 수 있습니다.
* 이때 오토바이의 배터리에 직접 연결하지 마세요. 배터리 방전의 위험이 있습니다. 반드시 오토바이의 헤드라이트쪽 선에 파워를 연결해 주십시오.
* 전원케이블의 커넥터를 분리하면 본체를 쉽게 분리할 수 있습니다. 세차시, 미사용시 본체를 분리해서 보관해 주세요.

FR Branchez le câble d'alimentation à la batterie de la moto. Puis branchez le connecteur du câble d'alimentation à la prise du socle. Cela peut être facilement effectué dans votre garage de motos le plus proche.
* Ne le branchez pas directement à la batterie de la moto, car cela pourrait provoquer une décharge électrique. Assurez-vous de connecter l'alimentation au câble du phare.
* Enlevez le connecteur du câble d'alimentation pour démonter facilement le socle. Lorsqu'il n'est pas utilisé, débranchez le socle avant de le ranger.

DE Schließen Sie das Netzkabel an die Motorradbatterie an. Stecken Sie dann den Netzkabelstecker in das Netzkabel des Hauptteils. Dies kann problemlos in einer Motorradwerkstatt in der Nähe gemacht werden.
* Nicht direkt an die Motorradbatterie anschließen, da dies zu einer elektrischen Entladung führen kann. Stellen Sie sicher, dass die Stromversorgung mit dem Scheinwerferkabel verbunden ist.
* Trennen Sie den Netzkabelstecker, um den Hauptteil leicht zu zerlegen. Trennen Sie bei Nichtgebrauch das Hauptgehäuse vom Gerät, bevor Sie es lagern.

JP 電源ケーブルをバイクの電源につなげます。そして電源ケーブルのコネクタを本体の電源ケーブルに差し込んでください。最寄りのバイク修理センターで簡単に作業できます。
* この際、バイクのバッテリーに直接つなげないでください。バッテリーが放電するおそれがあります。必ずバイクのヘッドライト側の線にパワーをつなげてください。
* 電源ケーブルのコネクタを分離すれば、本体を簡単に分離することができます。洗車時、未使用時には本体を分離して保管してください。

9 (TOURER)

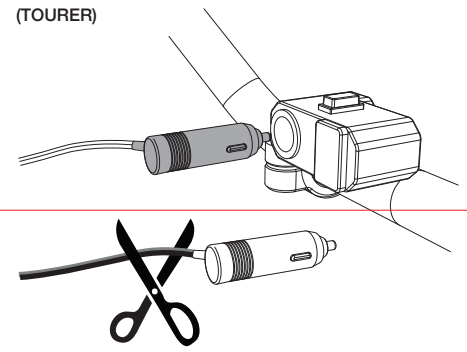

EN Connect the cigar cable of the main body to the motorbike cigar plug slot. Connect to power, then plug the cable into the power cable connector of the main body.
* If the motorbike does not have a cigar cable slot, cut out the cigar plug and connect the cable to the motorbike light battery as step 8.

ES Conecte el cable cigarrillo del cuerpo principal a la ranura de conexión tipo cigarrillo de la motocicleta. Conecte la energía, luego conecte el cable al conector del cable de energía del cuerpo principal.
* Si la motocicleta no posee una ranura de cable cigarrillo, corte la conexión tipo cigarrillo y conecte el cable a la batería de las luces de la moto, como en el paso 8.

KR 본체의 시거케이블을 오토바이의 시거잭 슬롯에 연결합니다. 전원을 연결한 후 전원케이블을 본체의 전원케이블 커넥터에 꽂습니다.
* 오토바이에 시거잭 슬롯이 없는 경우 시거잭 플러그를 잘라낸 후 전선을 8번과 같이 오토바이 라이트 전원에 연결합니다.

FR Connectez le câble allume-cigare du socle à la fente de la prise de la moto. Connectez-le à l'alimentation, puis branchez le câble dans le connecteur du câble d'alimentation du socle.
* Si la moto n'est pas dôté de fente pour prise allume-cigare, débranchez la prise allume-cigare et connectez le câble à la batterie du phare de la moto à l'étape 8.

DE Schließen Sie das Zigarettenanzünderkabel des Hauptteils an den Steckplatz des Zigarettenanzünders des Motorrads an. Schließen Sie das Gerät an die Stromversorgung an und stecken Sie es in den Netzkabelanschluss des Hauptteils ein.
* Wenn das Motorrad keinen Zigarettenanzünder hat, schneiden Sie den Zigarettenstecker aus und schließen Sie das Kabel wie in Schritt 8 an die Batterie des Motorradscheinwerfers an.

JP 本体のシガーケーブルをバイクのシガーソケットにつなげます。 電源をつなぎ,電源ケーブルを本体の電源ケーブルコネクタに差し込みます。
* バイクにシガーソケットがない場合は,シガージャックのプラグを切り取った後,電線を8番のようにバイクライト電源につなげます。

10 (TOURER / PRO)

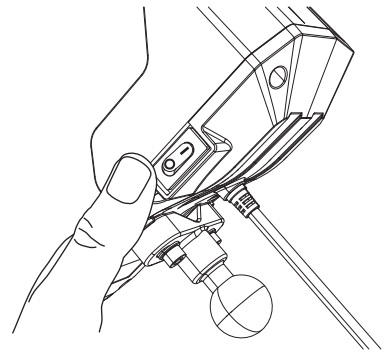

EN Press the power button on the right side of the main body to control the battery.
* Always turn the power off by pressing the switch when parking for long periods, washing the motorbike or when it rains.

ES Presione el botón de encendido a la derecha del cuerpo principal para controlar la batería.
* Siempre desconecte la energía presionando el interruptor cuando estacione por períodos largos de tiempo, cuando lave la moto o en caso de lluvia.

KR 본체 오른쪽의 파워버튼을 눌러 전원을 조절할 수 있습니다.
* 장시간 주차시, 세차시 혹은 비가 올때는 반드시 스위치를 꺼서 전원을 차단해 주세요

FR Appuyez sur le bouton d'alimentation sur le côté droit du socle pour contrôler la batterie.
* Mettez toujours l'appareil hors tension en appuyant sur l'interrupteur lorsque vous vous garez pour une période prolongée, lavez la moto ou lorsqu'il pleut.

DE Drücken Sie den Netzschalter auf der rechten Seite des Hauptteils, um die Batterie zu steuern.
* Schalten Sie das Gerät immer aus, indem Sie den Schalter drücken, wenn Sie längere Zeit parken, das Motorrad waschen oder wenn es regnet.

JP 本体右側のパワーボタンを押して電源をオン・オフできます。
* 長時間駐車時、洗車時または雨が降る時は必ずスイッチを切って電源を切ってください。

11 (All models)

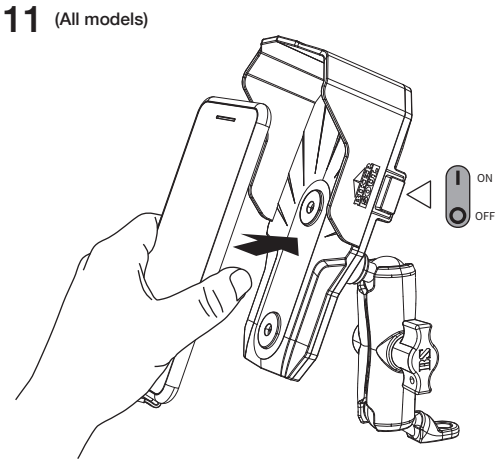

EN Turn on the power switch and connect your mobile phone to the main body as in the image. Your mobile will start charging.

ES Encienda el interruptor y conecte su teléfono móvil al cuerpo principal como en la imagen. Su móvil comenzará a cargarse.

KR 파워스위치를 켜고 휴대폰을 그림과 같이 본체에 붙입니다. 휴대폰의 충전이 시작됩니다.

FR Allumez l'appareil à l'aide de l'interrupteur et connectez votre téléphone portable au corps principal comme indiqué sur l'image. Votre mobile commencera à se charger.

DE Schalten Sie den Netzschalter ein und verbinden Sie Ihr Mobiltelefon wie im Bild gezeigt mit dem Hauptteil. Ihr Mobiltelefon wird aufgeladen.

JP パワースイッチをつけて携帯電話を図のように本体に貼ります。携帯電話の充電が始まります。

12 (All models)

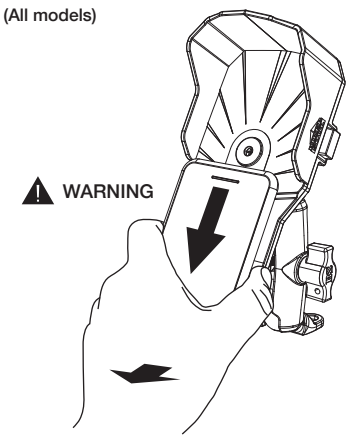

EN When separating your mobile phone, always pull downwards or lift one side of the mobile phone. The strong magnet will not let it separate in a vertical direction. Pulling excessively vertically may damage the product.

ES Al separar su teléfono móvil, siempre tírelo hacia abajo o levante uno de sus lados. El fuerte imán no permitirá que este se separe en dirección vertical. Tirar de manera excesiva del teléfono en posición vertical puede dañar el producto.

KR 휴대폰을 떼어낼때는 반드시 하단으로 당기거나 휴대폰의 한쪽을 들어올려 떼어내 주세요. 자력이 강하여 수직방향으로 떨어지지 않습니다. 무리하게 수직방향으로 당기면 제품이 파손될 수 있습니다.

FR Lorsque vous retirez votre téléphone portable, tirez-le toujours vers le bas ou soulevez-le par un des côtés. L'aimant étant puissant, il ne permet pas retirer le téléphone à la verticale. Si vous exercez une pression excessive à la verticale, vous risquez d'endommager le produit.

DE Ziehen Sie beim Trennen des Mobiltelefons immer nach unten oder heben Sie eine Seite des Mobiltelefons an. Der starke Magnet lässt sich nicht in vertikaler Richtung trennen. Übermäßiges vertikales Ziehen kann das Produkt beschädigen.

JP 携帯電話を取り外すときは必ず下端に引っ張るか、携帯電話の一方を持ち上げて取り外してください。磁力が強くて垂直方向に落ちません。無理に垂直方向に引っ張ると製品が破損するおそれがあります。